BARRIÈRE PHONIQUE SELON ASTM E 557 (PAR TIERS)

CÂBLE DE LEVAGE (DEUX PAR SUPPORT)

POULIE DE RENVOI DU CÂBLE

SUPPORT

MOTEUR

CONDUIT DE VENTILATION (PAR TIERS)

ACIER DE SUPPORT VERS LA STRUCTURE SUPÉRIEURE (PAR TIERS)

CONDUIT DE VENTILATION (PAR TIERS)

PROFILÉ C-200 (C8) OU PROFILÉ EN "I" DE 150 MM, QUI DOIT ÊTRE APPROUVÉ PAR SKYFOLD. L'ACIER EST FOURNI PAR TIERS

PLAFOND FINI (PAR TIERS)

ESPACE DE STOCKAGE (PAR TIERS)

TUYAUX (PAR TIERS)

F

PANTOGRAPHES

PANNEAU D'ACCÈS (PAR TIERS)

JOINT ACOUSTIQUE DE PLANCHER

CAPTEUR INFRAROUGE

PANNEAUX DE VERRE

RAIL MURAL
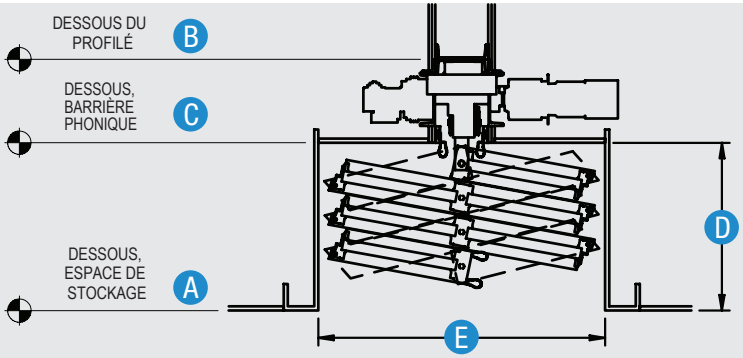
SKYFOLD MIRAGE®